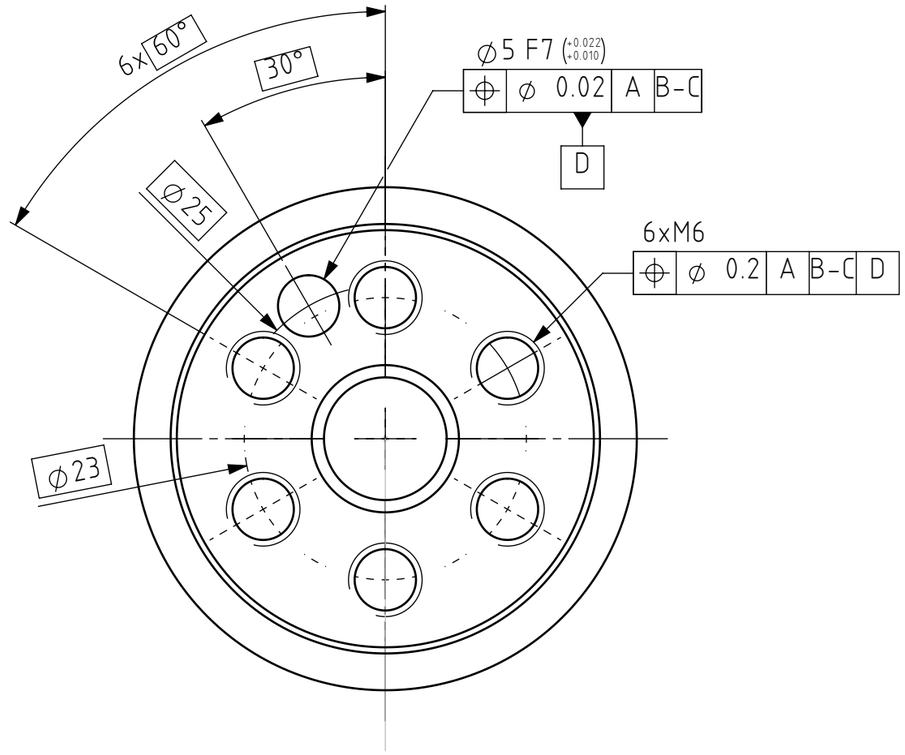

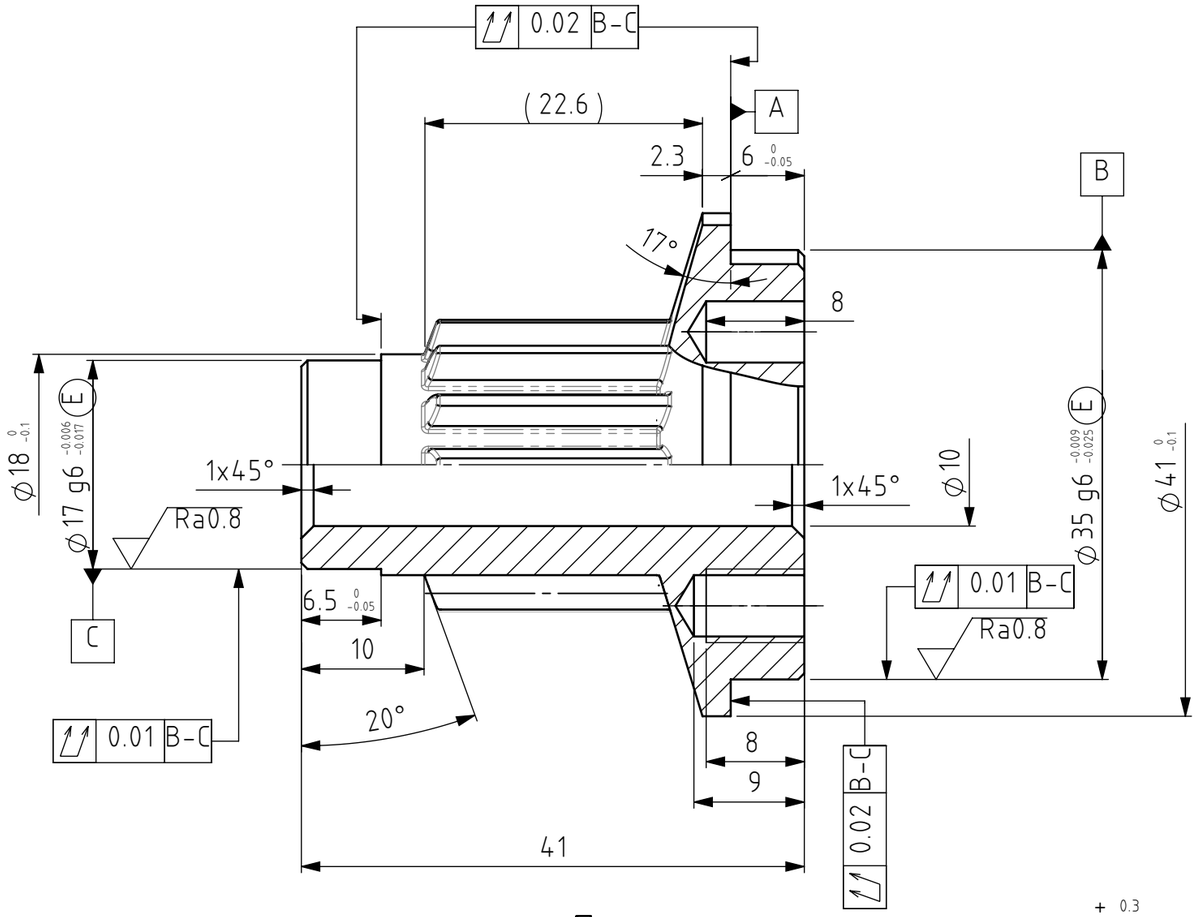

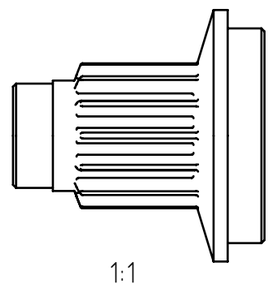

1:1

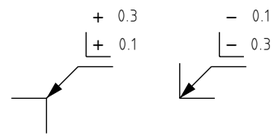

Denture externe		
module	m	1.5 mm
nb dents	z	14
angle de pression	α	20°
diamètre primitif	d	21 mm
profil		ISO 53
déport	x	0

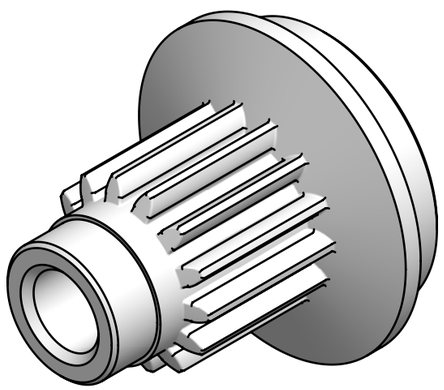

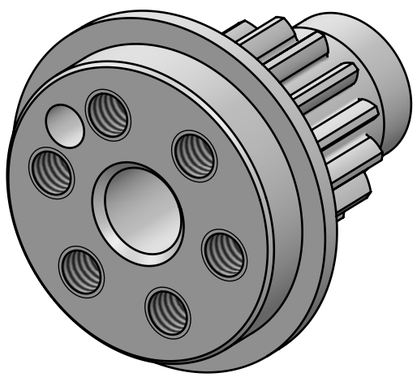

Tolérances générales ISO 2768-fH
Pièces moulées ISO 8062-CT
Symboles de soudure ISO 2553
Procédé de soudage
Tol. gén de soudure ISO 13920-
Pression d'essai

Finition: Ra 0.8 Ra 3.2

Rayons non cotés R0.4
Chanfreiné 0.5x45°

Revision: 1

HEIG-VD HAUTE ÉCOLE D'INGÉNIERIE ET DE GESTION DU CANTON DE VAUD

	Nom	Signature	Date
Dessiné	Krummen Mikaël		29.09.2023
Contrôlé			
Conf. normes			
Bon pour exéc.			

Dénomination:

Roue dentée

Matériau : 1.0037 (S235JR)

Nom du fichier (Dessin)
roue_dentee_m1_5z14___v2

A3

Masse: 122.63

Echelle:1:1

Feuille 1 de 1