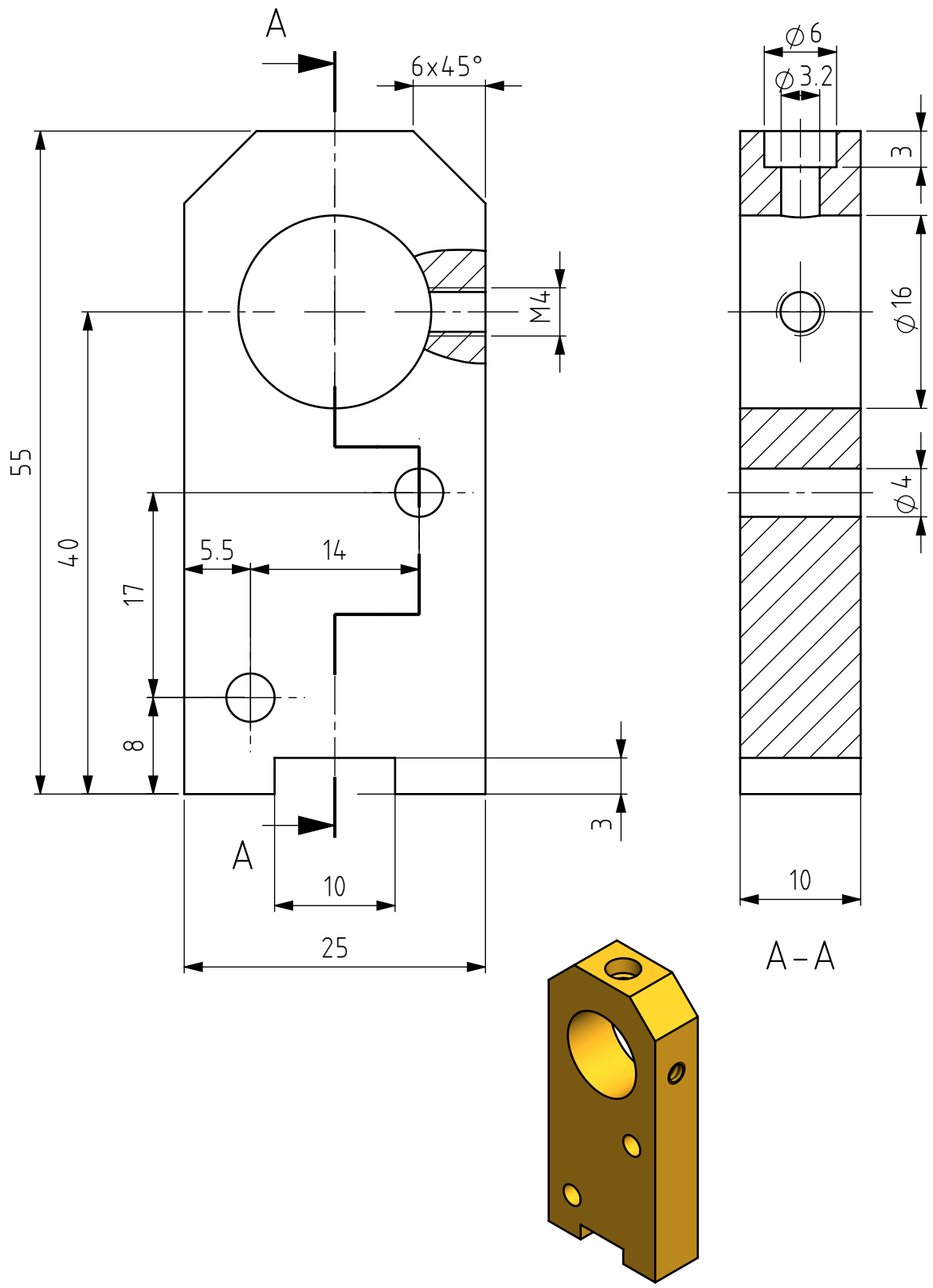

Tolérances générales ISO 2768- Pièces moulées ISO 8062-CT Symboles de soudure ISO 2553 Procédé de soudage Tol. gén de soudure ISO 13920- Pression d'essai	Finition:	Rayons non cotés R Chanfreiné	Revision: 1

HAUTE ÉCOLE D'INGÉNIERIE ET DE GESTION DU CANTON DE VAUD

	Nom	Signature	Date
Dessiné	Krummen Mikaël		06.09.2021
Contrôlé			
Conf. normes			
Bon pour exéc.			

Dénomination:

Pièce 9

Matériau : Matériau <non spécifié>

Nom du fichier (Dessin)
swks_beginner_piece_9

A4

Masse: 83.24

Echelle:2:1

Feuille 1 de 1